系列-版本及项目代号：

东南亚版

物料名称：

说明书

设计师/设计公司：

刘媛

材质及工艺要求：

80g 双胶纸
骑马钉

颜色要求：

Pantone 199 U
Pantone 548 U

尺寸要求：

成型：260×180mm

语言需求（按顺序）：

英语/泰语/马来语/越南语

其他备注信息：

打印区域排版仅做参考，各工厂根据实际区域大小可以调整，调整后请发给小米审核确认。
文案内容按照文件标注修改。
小米包装设计人员仅确认排版、颜色、字体等美术设计相关信息，具体文案内容以各部门输出为准。

比例：1:1　　单位：mm

封面

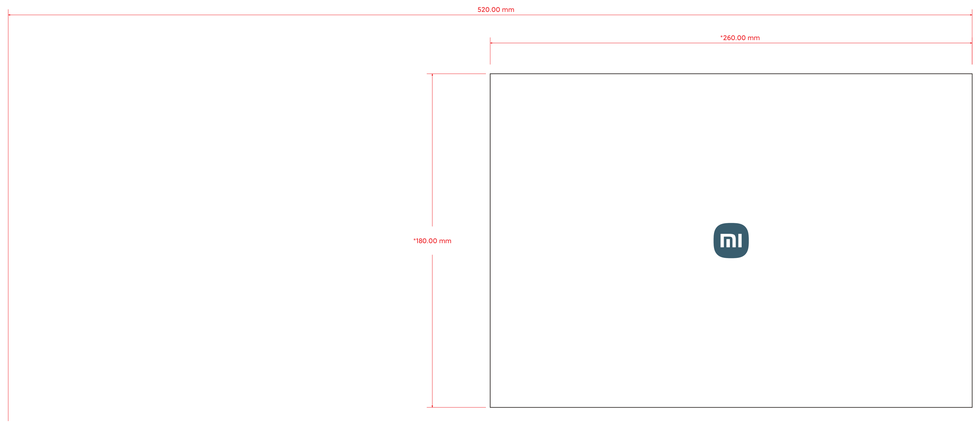

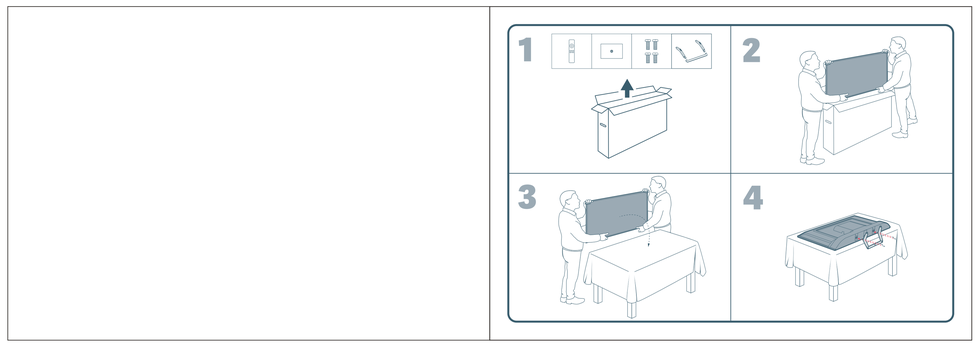

英语

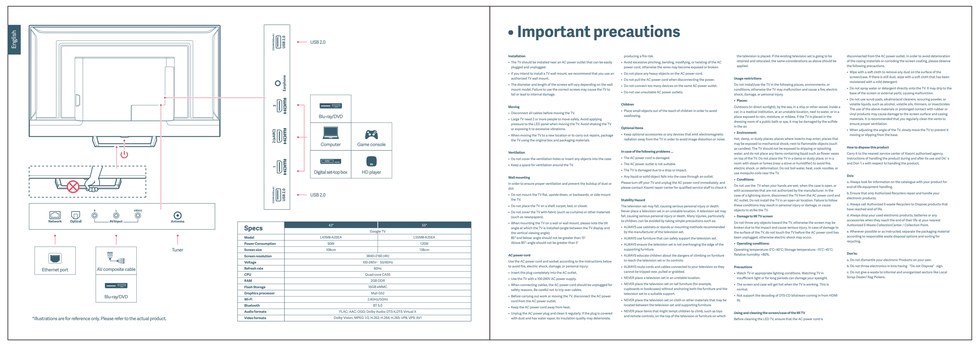

泰语

马来语

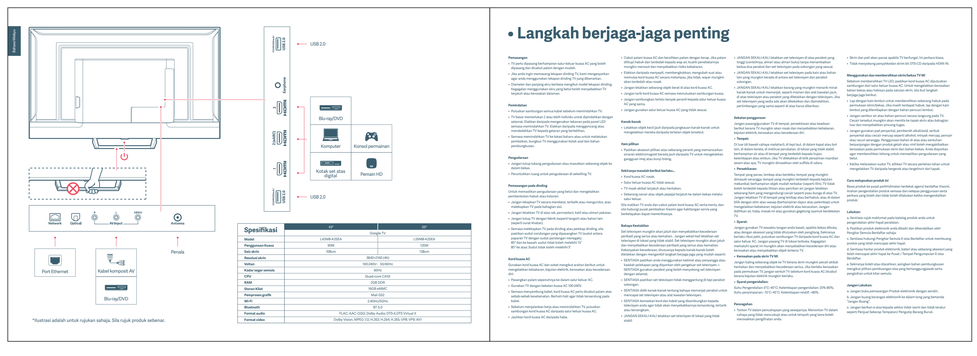

越南语

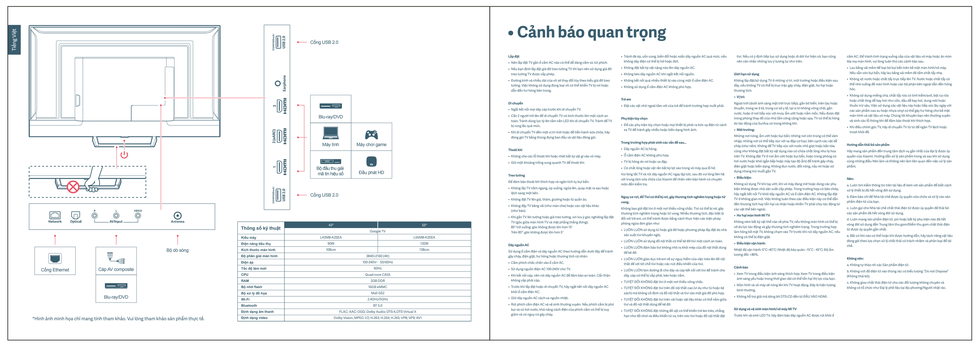

封底