MẶT TRƯỚC - FRONT

Tư vấn kỹ thuật: 0976 716 748

goldsun

CÔNG TY CỔ PHẦN GOLDSUN VIỆT NAM
Lô CN7- Cụm công nghiệp tập trung vừa và nhỏ P. Minh Khai - Q. Bắc Từ Liêm - Hà Nội
Điện thoại: (84).24.37658111 * **Fax:** (84).24.37658110 * **Website:** www.goldsun.vn

goldsun®
Sản phẩm tiện ích, Cuộc sống tiện nghi

HƯỚNG DẪN SỬ DỤNG NỒI CƠM ĐIỆN
Model: GRC5046

Xin đọc kỹ hướng dẫn sử dụng trước khi dùng để sản phẩm của chúng tôi phục vụ tốt nhất cho bạn

Khi sử dụng các sản phẩm điện, mạng điện nên có dây tiếp đất.

- Thiết bị này không thích hợp cho những người (kể cả trẻ em) có năng lực về cơ thể, giác quan hoặc tinh thần suy giảm hoặc thiếu kinh nghiệm và hiểu biết trừ khi được giám sát hoặc hướng dẫn sử dụng thiết bị bởi người có trách nhiệm về sự an toàn của họ.
- Trẻ em cần được giám sát để đảm bảo không nghịch thiết bị.

MÔ TẢ

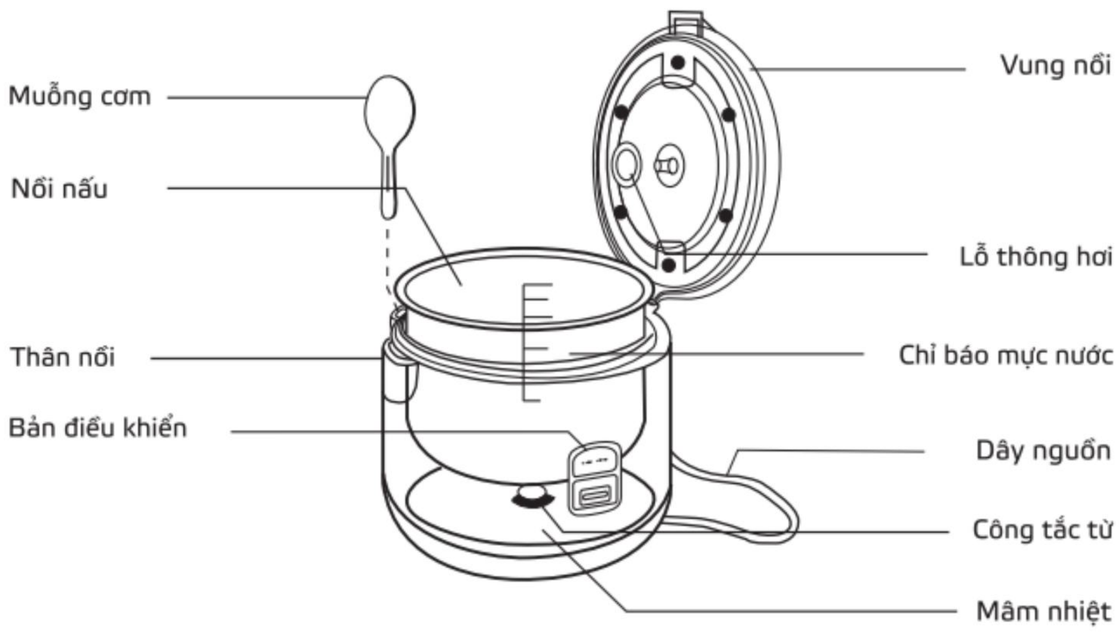

* *Hình ảnh mang tính chất minh họa, cấu hình nồi có thể thay đổi, xin vui lòng xem hàng thực tế.*

HƯỚNG DẪN SỬ DỤNG ÂU HẤP

STT	Hướng dẫn	Chú ý
1	Rót 2 cốc nước (sử dụng cốc đong) vào nồi trong trường hợp không nấu cơm.	● Trong trường hợp sử dụng với nồi nấu cơm cùng lúc, không được sử dụng dưới 5 cốc.
2	Đặt nồi vào trong thân nồi cơm điện. Đặt âu hấp lên nồi nấu cơm.	● Lau khô bề mặt ngoài của nồi nấu trước khi sử dụng, nếu ướt nó có thể gây ra tiếng ồn hoặc có thể làm hỏng nồi.
3	Đóng nắp nồi. Đảm bảo nắp được đậy kín với thân nồi Tiếp theo: Cắm phích điện vào ổ điện. Bật nút khởi động ngay lập tức.	● Trường hợp nắp nồi đậy không kín thì quá trình nấu sẽ bị ảnh hưởng. ● Không nên cắm điện khi chưa sẵn sàng nấu. ● Trong trường hợp nồi chưa được đặt đúng vị trí thì nồi cơm chưa sẵn sàng hoạt động.
4	Thời gian nấu. * Nồi cơm điện sẽ chuyển sang chế độ "Warm" khi nước trong nồi đã cạn	Kiểm tra món hấp xem đã chín chưa
5	Cần ngắt điện nồi trước khi nhấc âu hấp ra.	● Chức năng "Warm" tiếp tục cho đến khi rút điện ra.

HƯỚNG DẪN SỬ DỤNG

STT	Hướng dẫn	Chú ý
6	Khi nấu xong, công tắc chuyển đổi sẽ chuyển sang "Warm". Đèn "Warm" báo hiệu chức năng giữ ấm đang hoạt động.	● Chức năng "Warm" sẽ được duy trì cho đến khi rút điện ra. ● Cơm có thể được giữ ấm trong vòng 5 tiếng.
7	Sau khi đèn nhảy lên mức giữ ấm, thì giữ vung ngoài đóng trong vòng 15 phút để cơm chín hoàn toàn.	
8	Xới tơi cơm trong nồi trước khi kết thúc nấu 15 - 25 phút.	
9	Rút điện khi bạn không muốn giữ ấm cơm hoặc không sử dụng nồi cơm.	
10	Tháo và rửa sạch cốc đựng nước thừa sau mỗi lần sử dụng.	

MẶT SAU - BACKSIDE

HƯỚNG DẪN SỬ DỤNG

STT	Hướng dẫn	Chú ý
1	Đong gạo bằng cốc đong gạo, vo gạo bằng rổ riêng cho đến khi nước sạch.	● Không vo gạo bằng nồi nấu.
2	Cho gạo đã vo vào nồi. Đổ nước. VD: 6 cốc gạo tương đương với mức nước 6 Vạch mức cao nhất cho phép Không nấu nhiều hơn so với mức nước này.	● Điều chỉnh lượng nước theo khẩu vị từng người. ● Để cơm chín thời gian tối thiểu 30 phút.
3	Đặt nồi nấu vào trong thân nồi, đảm bảo nồi nấu tiếp xúc trực tiếp với mâm nhiệt bằng cách xoay nhẹ nồi từ trái qua phải cho đến khi nó được đặt ở tư thế phù hợp.	● Lau sạch nồi trước khi sử dụng. Nếu nồi ướt thì có thể gây ra tiếng ồn trong khi nấu.
4	Đóng vung nồi ngoài vào. Vung được đậy kín khi nghe thấy tiếng "Click"	● Nếu nắp ngoài không được đóng kín thì việc nấu cơm sẽ bị ảnh hưởng. ● Không được mở nắp trong khi sử dụng.
5	Cắm điện. Ấn nút chuyển đổi. Đèn "Cook" sáng, báo hiệu bắt đầu hoạt động.	● Không cắm điện vào cho đến khi bạn đã sẵn sàng để nấu.

NHỮNG VẤN ĐỀ CÓ THỂ XẢY RA

	Âm thanh lạ	Khi có âm thanh phát ra vì có nước ở đáy nồi có thể gây hỏng hóc với nồi nấu.											
	Không có điện	Trong trường hợp không có điện thì rút phích cắm ra khỏi ổ cắm kiểm tra lại công tắc. Nếu ổ điện có điện thì mang sản phẩm đến Trung tâm Bảo hành của Goldsun.											
CHẾ ĐỘ HÂM NÓNG	Cơm quá khô							×			×		
	Cơm đã bị đổi màu				×			×					
	Cơm có mùi đã bị hỏng		×		×	×		×	×	×		×	×
CHẾ ĐỘ NẤU	Đáy bị cháy	×	×	×	×							×	
	Có một lớp lỏng trên bề mặt	×	×				×			×			
	Cơm quá mềm	×		×	×		×						×
	Cơm không được dàn đều để nấu	×		×			×				×	×	
	Cơm quá cứng	×		×	×		×		×		×		
CÁC VẤN ĐỀ	Nguyên nhân có thể xảy ra	Tỉ lệ gạo và nước không đúng mức	Gạo không được vo sạch	Đáy nồi để không được bằng phẳng	Có vật bẩn trên lò xo	Gạo bị lẫn dầu	Cơm không được xới tơi sau khi chín	Hâm nóng quá lâu hơn 5 giờ hoặc số lượng cơm nóng trong nồi quá ít	Hấp lẫn cơm nguội vào cơm nóng	Dụng cụ nấu để quên trong nồi trong quá trình bật chế độ giữ ấm	Không đậy nắp vung	Nồi nấu không được rửa sạch còn dính lại cơm của lần trước	Dây cắm điện chưa được cắm vào ổ điện hoặc cắm nhưng chưa bật nút ON

HƯỚNG DẪN SỬ DỤNG

Cách giữ ấm và nấu cơm ngon:

> Vo gạo thật nhanh và cẩn thận. Cám sẽ bị loại bỏ sau khi vo.
> Sử dụng chức năng "Warm" nhiều hơn 5 tiếng có thể làm gạo/cơm biến mầu hoặc mất mùi.
> Nếu lượng cơm sử dụng chức năng "Warm" nhiều hơn 6 cốc đầy, sẽ bị khô hoặc mất mùi vị.
> Các vật lạ có trên nồi trong khi sử dụng chức năng "Warm" có thể sẽ làm mất mùi thơm và vị ngon của cơm.

Cách làm sạch nồi:

Rút điện ra trước khi làm sạch nồi

1. Ngâm nồi nấu và tấm đệm vung vào trong nước ấm sau đó rửa sạch bằng miếng xốp bọt biển.
2. Lau sạch thân nồi bằng vải ẩm.
3. Cốc đựng nước cặn và muôi xới cơm cần được tháo ra và rửa sạch sau mỗi lần sử dụng.
4. Không sử dụng cọ nồi hoặc miếng rửa bằng kim loại.

Nồi tráng lớp chống dính:

> Sử dụng bọt biển, khăn mềm để làm sạch nồi.
> Sử dụng muôi xới cơm bằng gỗ hoặc nhựa, không sử dụng bằng vật liệu kim loại vì nó có thể làm hỏng bề mặt chống dính của nồi.
> Lớp chống dính có thể đổi mầu sau một thời gian sử dụng. Điều này sẽ không ảnh hưởng đến lớp chống dính hoặc tính sạch sẽ của nồi

Chú ý:

Hãy tuân thủ theo các điều kiện sau để tránh xảy ra tai nạn:

> Không sử dụng nồi cơm điện ngoài mục đích nấu cơm và hâm nóng.
> Cần đong gạo và nước theo mức đã quy định trong sách hướng dẫn. Sau mỗi lần sử dụng phải rửa sạch nồi cơm điện và vệ sinh phần hứng hơi nước ngưng đọng.
> Không được bịt kín lỗ thoát hơi trong quá trình sử dụng.
Sử dụng đúng nguồn điện đã ghi trên mác nồi.
> Không rửa hoặc nhúng thân nồi vào nước.

> Sau khi cắm điện cần phải bật nút "COOK" ngay. Trong trường hợp sử dụng chức năng hâm nóng "Warm" lại đồ ăn, thì nhiệt độ nóng không cao chỉ để làm giữ ấm thức ăn.

CHÚ Ý

> Không để tay hoặc mặt gần lỗ thoát hơi trong khi nấu để tránh bị bỏng.
> Giữ cho đáy nồi nấu và mâm nhiệt trong nồi cơm điện luôn khô để tránh gây cháy, trục trặc cho nồi cơm điện.
> Cần phải đặt nồi cơm điện ở nơi bằng phẳng, chắc chắn.
> Không đặt nồi trên bề mặt ẩm ướt hoặc gần nguồn nhiệt nóng để tránh gây tai nạn.

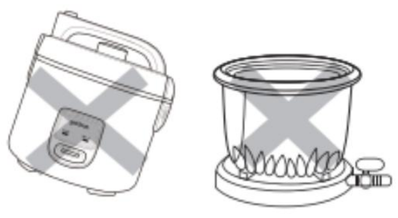

> Để nồi cách xa tầm tay trẻ em khi đang sử dụng.
> Không được di chuyển nồi cơm điện khi đang cắm điện. Nếu muốn di chuyển thì phải rút phích cắm điện ra.
> Không được đong gạo và đổ nước quá vạch cao nhất trong thân nồi.
> Đậy kín nắp nồi để đảm bảo quá trình nấu và giữ ấm không bị ảnh hưởng.

> Không được để khăn lên nắp nồi trong khi nấu, vì nắp nồi có thể bị biến dạng hoặc đổi mầu.

> Bảo quản dây cắm điện cẩn thận, nếu hỏng thì phải thay dây mới không được cố sửa.
> Nên giữ dây cắm điện cẩn thận, tránh hiệu điện thế quá cao. Không nên để vật nặng đè lên dây cắm, không lên sử dụng dây cắm đã hỏng vì có thể bị điện giật hoặc cháy hỏng.
> Khi hỏng hóc, nên liên hệ với nhà phân phối hoặc trung tâm bảo hành để được tư vấn sửa chữa.
> Dây cắm phải được cắm chắc chắn vào ổ điện để tránh hở điện và bị điện giật.
> Chỉ sử dụng dây cắm có sẵn của nồi.
Nếu dây nguồn hỏng thì phải thay thế bằng dây đặc biệt hoặc lắp ráp sẵn của nhà sản xuất hay của đại lí dịch vụ.