JisuLife

User Guide
Bedienungsanleitung
Manuel d'utilisation
Manuale
Manual de instrucciones
取扱説明書
الكتيب
Buku petunjuk
Manual de instruções
Kullanım Kılavuzu

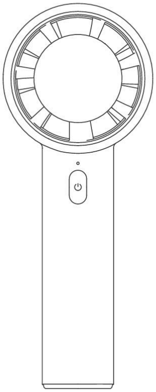

Handheld Fan Life10

English - - - - - - - - - - - - - - - - - - 01~08
Deutsche - - - - - - - - - - - - - - - - - 09~15
Français - - - - - - - - - - - - - - - - - 16~22
italiano - - - - - - - - - - - - - - - - - 23~29
español - - - - - - - - - - - - - - - - - 30~36
日本語 - - - - - - - - - - - - - - - - - 37~43
عربي - - - - - - - - - - - - - - - - - - 44~50
Bahasa Indonesia - - - - - - - - - - - - 51~57
Português - - - - - - - - - - - - - - - - 58~64
Türkçe - - - - - - - - - - - - - - - - - 65~71

Please read this manual carefully before use. Be sure to use it in strict accordance with the requirements of the manual, and keep the manual properly for future use.

Bitte lesen Sie vor der Verwendung sorgfältig die Anleitung und verwenden Sie das Produkt gemäß den Anforderungen der Anleitung. Bewahren Sie die Anleitung zum späteren Nachschlagen.

Veuillez lire attentivement le manuel avant utilisation et utiliser le produit conformément aux instructions du manuel. Conservez le manuel pour référence ultérieure.

Si prega di leggere attentamente questo manuale prima dell'uso, utilizzare correttamente seguendo rigorosamente le istruzioni del manuale e conservare adeguatamente il manuale per uso futuro.

Antes de usar, lea cuidadosamente el manual y utilice el producto de acuerdo con las instrucciones del mismo. Guarde el manual para futuras consultas.

使用前にこの取扱説明書を注意深くお読みいただき、取扱説明書の要求事項に厳密に従って正しくご使用いただき、取扱説明書を適切に保存して後でご参照ください。

يرجى قراءة هذه التعليمات بعناية قبل استخدامها، مع التقيد الدقيق باشتراطات التعليمات، والاحتفاظ بها على نحو ملائم لاستخدامها في وقت لاحق.

Sebelum digunakan, harap baca petunjuk ini dengan cermat, gunakan sesuai dengan petunjuk, dan simpan petunjuk dengan baik untuk digunakan kemudian.

Antes de usar, leia atentamente este manual, use-o rigorosamente conforme as instruções e guarde-o bem para uso posterior.

Kullanmadan önce lütfen bu kılavuzu dikkatlice okuyun, kılavuzdaki talimatlara uygun olarak kullanın ve sonra kullanmak üzere kılavuzu iyi saklayın.

Appearance Description

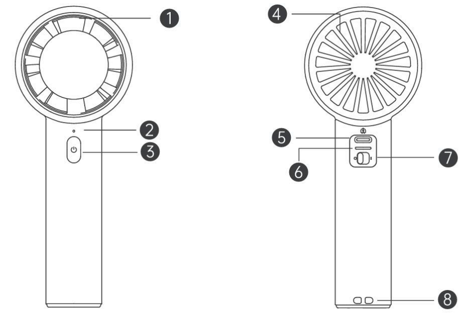

Air outlet	①	Type-C input port	⑤
Speed indicator	②	Battery indicator	⑥
Power/Speed Button	③	Toggle switch	⑦
Air inlet	④	Lanyard hole	⑧

Precautions Before Use

Operating Method

A.Toggle Switch Usage and PowerOn/Off/ Speed Switching

Toggle switch

Turn it to right to power on, and turn it to left to power off.

Power/Speed Button

Press the button to switch over among Speed 1, Speed 2, Speed 3, Speed 4, Speed 5, and OFF state in loop way; Press and hold the button to turn off at any gear.

Warm Tips

1. Before turning on the fan, turn the switch to the right to power on the fan.
2. During storage, turn the switch to the left to cut off the power supply and turn off the fan to avoid accidental starting.

B. Speed Indicator Status Description

Speed Indicator Status	Meaning
Flashing once	Speed switching
Continuous flashing	Low battery reminder
Flashing 3 times then off	Failing to start at low battery level

1. Please check the product and power cord for any damage andmake sure they are in good condition and assemble them according to the instructions before powering them on.
2. Before charging the product, please check whether the voltageof the power supply used is consistent with the product label.
3. Please do not disassemble, modify or repair the product to \ avoida electric shock and fire accidents, and ask the service stationd designated by the original seller or manufacturer for repair.

C. Battery Indicator Status Description

Operation/ Status	Battery Indicator Status
Power-on	Four indicators are on gradually, then normally on, and the screen displays the current battery level for 5 seconds and then is off Four indicators normally on: 75-100% battery level Three indicators normally on: 50-74% battery level Two indicators normally on 25-49% battery level One indicator normally on: 10-24% battery level
Fan starting	Displaying current battery level, and normally on
Power-off state	Indicator off
Double-click on the button in the power-off state	Displaying current battery level, off after 5 seconds
Low battery reminder	One indicator continuously flashing
Failing to start at low battery level	One indicator flashing three times then turning off
Charging	At the battery level of 75-99%, three indicators are normally on, and one is continuously flashing slowly; At the battery level of 50-74%, two indicators are normally on, and one is continuously flashing slowly; At the battery level of 25-49%, one indicator are normally on, and one is continuously flashing slowly; At the battery level of 0-24%, one indicator is continuously flashing slowly
Fully charged	Four indicators normally on

D. Cleaning and Maintenance

1. Before cleaning the product, ensure that the power has been disconnected.
2. The product cover cannot be removed. During cleaning, you can use a clean cloth to wipe the surface of the fan cover and the grille at air inlet.

3. Do not use water or other liquids to clean electrical components (such as the motor, power switch, etc.).
4. Avoid touching the power and electrical components with wet hands or a damp cloth.

Removing the Battery

Before discarding the product, the battery must be removed. Ensure that the product is powered off before removing the battery. Dispose of the battery safely in accordance with local regulations.

1. Use a tool to pry open the front shell of the handle.
2. Remove the battery and dispose of it safely in accordance with local regulations.

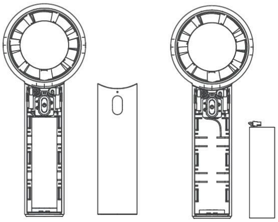

Safety Precautions

To ensure the safety of use and to avoid injury and property damage to you and others, please observe the following safety precautions; Incorrect use without observing the safety warnings may lead to accidents.

01. This product is not a child's toy, please ensure that infants and children do not play with this product as a toy; Children under 14 years of age, please use it under the supervision of a guardian.
02. This product is not intended for use by users (including children) with inadequate physiology, perception, mental ability, experience ,or knowledge, unless used safely under the supervision or knowledge of a person responsible for their safety.
03. Please do not blow directly on the human body for a long time, especially the elderly and children, to avoid physical discomfort.
04. When using, please do not put fingers, sharp objects and metal objects, etc., which will cause product failure and the risk of electric shock, or injury.
05. When using, prohibit the use of wet hands, wet towels and other plugging power to avoid electric shock.

11. This product uses lithium-ion battery, no memory function, overcharge or overdischarge will affect the service life of the product, please charge in time and disconnect the power after full charge, long time (more than 3 months) do not use please fully charge.
12. If there is smoke, fire and other failures in use, please immediatelyd turn off the power to stop using, and send it to the dealer or manufacturer to deal with, do not disassemble themselves to avoid danger.
13. Do not bend or pull the power cord during charging to avoid poor contact.

Product Specifications

Brand: JisuLife

06. This product is not waterproof, please do not use water to directly rinse the product or in the bathroom, heavy moisture, water storage places to use; surface water, please dry in time to dry before trying to turn on the use; completely soaked and internal water into the prohibition of re-use.

07. Do not cover the air outlet and air inlet, such as hanging clothes,towels, clothes, and other items, so as not to cause product failure.

08. Prohibit the use and storage in high temperature (higher than 60 C) environments and confined spaces, such as greenhouses, construction sites, fireplaces, exposed car rooms and other environments, which will cause plastic deformation, flame with the wind to cause fire, battery explosion and other failures and accidents.

09. Do not squeeze, disassemble the battery or place the battery in a high-temperature environment (60℃ and above) for a long time, otherwise there may be a risk of liquid leakage or explosion.

10. If consumers use the power adapter to charge, the power adapter input rated voltage and current should be within 5.0V⎓ 2.0A, and the national mandatory safety certification before use.

Product Name: Handheld Fan Life10
Product Model: Handheld Fan Life10
Input: 5.0V⎓ 2.0A
Battery Capacity: 4000mAh (14.8Wh/3.7V)
Battery: Lithium-ion Battery
Charging Time: 2.5-3.5 hours
Working Time: 3.5-22 hours (depending on different speed/settings and usagescenarios)
Product Weight: Approximately 200g
Product Dimensions: 58.5×60×155mm

Package Accessories

Handheld Fan Life10 *1
USB-C Charging Cable *1
Lanyard *1
User Manual *1

The content of this manual and the specifications of the product are subject to change without prior notice.

Manufacturer: Shenzhen Jisu Technology Co., Ltd
Address: 301, Building A, No.8, Changjiangpu 2 Road, He'ao Community, Yuanshan Street, Longgang District, Shenzhen
Tel: 400-011-8812
Web: www.jisulife.com

This device complies with Part 15 of the FCC Rules. Operation is subject to the following two conditions:(1) this device may not cause harmful interference, and (2) this device must accept any interference received, including interference that may cause undesired

"NOTE: This equipment has been tested and found to comply with the limits for Class B digital device, pursuant to part 15 of the FCC Rules. These limits are designed to provide reasonable protection against harmful interference in a residential installation. This equipment generates, uses and can radiate radio frequency energ and, if not installed and used in accordance with the instructions, may cause harmful interference to radio or television reception, which can be determined by turning the equipment off and on, th user is encouraged to try to correct the interference by one or more of the following measures:
- Reorient or relocate the receiving antenna.
- Increase the separation between the equipment and the receive
- Connect the equipment into an outlet on a circuit different from that to which the receiver is connected.
- Consult the dealer or an experienced radio/TV technician for help."

Produktbeschreibung

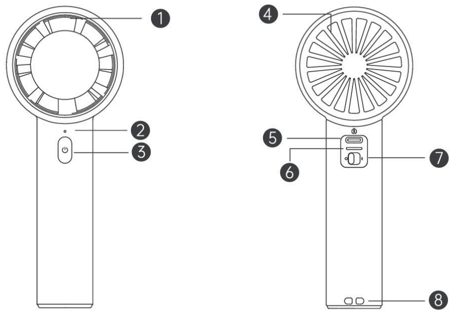

Luftauslass — — — — — ①
Geschwindigkeitsanzeige ②
Ein-/Ausschalter/Geschwindigkeitstaste — ③
Lufteinlass — — — — — ④
Type-C-Ladeanschluss— — ⑤
Akkustandsanzeige— — — ⑥
Schiebeschalter — — — — ⑦
Trageschlaufen-Öse— — — ⑧

Vorsichtsmaßnahmen Vor Der Anwendung

1. Bitte überprüfen Sie das Produkt und das Netzkabel auf Beschädigung, vergewissern Sie sich, dass sie in gutem Zustand sind, und bauen Sie sie gemäß der Bedienungsanleitung zusammen, bevor Sie es einschalten.
2. Bevor Sie das Produkt aufladen, überprüfen Sie bitte, ob die Spannung des verwendeten Netzteils mit der auf dem Produktetikett angegebenen Spannung übereinstimmt.

3. Bitte nehmen Sie das Produkt nicht selbst auseinander, verändern oder reparieren Sie es nicht, um Unfälle wie Stromschläge oder Brände zu vermeiden, und wenden Sie sich für Reparaturen an den ursprünglichen Verkäufer oder die vom Hersteller angegebene Servicestelle.

Bedienungsanleitung

A. Verwendung des Schiebeschalters und Ein-/Ausschalten/Geschwindigkeitswechsel

Schiebeschalter

Nach rechts schieben zum Einschalten, nach links zum Ausschalten.

Ein-/Ausschalter/Geschwindigkeitstaste

Kurz drücken, um zwischen den Geschwindigkeitsstufen 1, 2, 3, 4, 5 und Aus zu wechseln; Lang drücken, um das Gerät in jeder Geschwindigkeitsstufe auszuschalten.

Hinweis

1. Vor Inbetriebnahme des Ventilators den Schiebeschalter nach rechts schieben, um das Gerät einzuschalten.
2. Bei Nichtgebrauch muss der Schiebeschalter nach links geschoben werden, um versehentliches Einschalten zu vermeiden.

B.Geschwindigkeitsanzeige - Statusbeschreibung

Anzeigestatus	Bedeutung
Einmaliges Blinken	Geschwindigkeitswechsel
Dauerblinken	Niedrige Akkuwarnung
3-maliges Blinken, dann aus	Zu wenig Akku zum Starten

C.Akkustandsanzeige - Statusbeschreibung

Bedienung /Status	Anzeigestatus
Einschalten	Vier LEDs leuchten nacheinander auf und zeigen dann den aktuellen Akkustand für 5s an. 4 LEDs dauerhaft = 75-100% Akku, 3 LEDs dauerhaft = 50-74% Akku, 2 LEDs dauerhaft = 25-49% Akku, 1 LED dauerhaft = 10-24% Akku
Ventilator-Start	Zeigt aktuellen Akkustand dauerhaft
Ausgeschaltet	LEDs aus
Im ausgeschalteten Zustand Taste doppelt drücken	Zeigt aktuellen Akkustand für 5s, dann aus
Niedrige Akkuwarnung	1 LED blinkt dauerhaft
Zu wenig Akku zum Starten	1 LED blinkt 3-mal, dann aus
Laden	Bei 75-99%: 3 LEDs dauerhaft, 1 LED blinkt langsam;Bei 50-74%: 2 LEDs dauerhaft, 1 LED blinkt langsam;Bei 25-49%: 1 LED dauerhaft, 1 LED blinkt langsam;Bei 0-24%: 1 LED blinkt langsam
Vollständig geladen	4 LEDs dauerhaft

3. Verwenden Sie kein Wasser oder andere Flüssigkeiten, um elektrische Teile (wie den Motor, den Netzschalter usw.) zu reinigen.
4. Berühren Sie die Stromquelle und elektrische Teile nichtdmit feuchten Händen oder einem feuchten Tuch.

Batterie entfernen

Vor der Entsorgung des Produkts muss die Batterie aus dem Produkt entfernt werden. Vor dem Entfernen der Batterie muss das Produkt ausgeschaltet werden. Die Batterie sollte gemäß den örtlichen Gesetzen und Vorschriften sicher entsorgt werden.

1. Öffnen Sie die vordere Griffabdeckung mit einem Werkzeug.
2. Entfernen Sie die Batterie und entsorgen Sie sie gemäß den lokalen Vorschriften sicher.

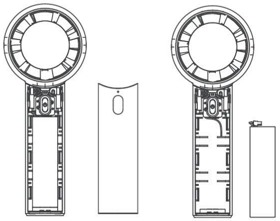

D. Reinigung und Pflege

1. Stellen Sie vor der Reinigung des Produkts sicher, dass die Stromversorgung unterbrochen ist.
2. Die Ventilatorabdeckung kann nicht entfernt werden. Zur Reinigung die Abdeckungsoberfläche und das Lufteinlassgitter mit einem sauberen Tuch abwischen.

Sicherheitshinweise

Um eine sichere Verwendung zu gewährleisten und Verletzungen und Sachschäden für Sie und andere zu vermeiden, beachten Sied bitte die folgenden Sicherheitshinweise: Unsachgemäßer Gebrauch ohne Beachtung der Sicherheitshinweise kann zu Unfällen führen.

01. Dieses Produkt ist kein Kinderspielzeug, bitte stellen Sie sicher, dass Säuglinge und Kleinkinder dieses Produkt nicht als Spielzeug spielen; Für Kinder unter 14 Jahren, bitte in Begleitung eines Erziehungsberechtigten.

02. Es wird nicht erwartet, dass dieses Produkt von Benutzern (einschließlich Kindern) mit unzureichenden physischen, wahrnehmerischen, mentalen Fähigkeiten, Erfahrungen oder Kenntnissen verwendet wird, es sei denn, es wird sicher unter der Aufsicht oder dem Wissen der für die Sicherheit verantwortlichen Person verwendet.

03. Blasen Sie nicht über einen längeren Zeitraum direkt auf den Körper, insbesondere nicht bei älteren Menschen und Kindern, da dies zu Unwohlsein führen kann.

04. Wenn Sie es verwenden, legen Sie es nicht in Ihre Finger, scharfe Gegenstände und Metallgegen stände usw. Es kann Produktausfall und die Gefahr von Stromschlägen und Verletzungen verursachen.

05. Wenn Sie es verwenden, ist es verboten, die Stromversorgung mit nassen Händen, nassen Handtüchern usw. zu stecken, um einen Stromschlag zu vermeiden.

06. Dieses Produkt ist nicht wasserdicht, spülen Sie das Produkt nicht direkt mit Wasser oder verwenden Sie es im Badezimmer, wo die Feuchtigkeit stark ist und es einen Wasserspeicher gibt; Wenn sich Wasser auf der Oberfläche befindet, trocknen Sie es bitte rechtzeitig und trocknen Sie es, bevor Sie es verwenden.Es ist verboten, es nach vollständigem Einweichen in Wasser und innerem Eindringen wieder zu verwenden.

07. Decken Sie den Luftauslass und den Lufteinlass nicht ab, z. B. hängen Sie Kleidung, Handtücher, Stoffe und andere Gegenstände ab, um Produktausfall zu vermeiden.

08. Es ist verboten, das Produkt in Umgebungen mit hohen Temperaturen (über 60°C) und in geschlossenen Räumen wie Gewächshäusern,Baustellen, Öfen, exponierten Fahrzeugräumen usw. zu verwenden und zu lagern, was zu Kunststoffverformungen und Flammen führen kann, die mit dem Wind schweben und Fehler und Unfälle wie Brände, Batterieexplosionenusw.Verursachen.

09. Drücken Sie die Batterie nicht aus, zerlegen Sie sie nicht oder stellen Sie sie für längere Zeit in eine Umgebung mit hohen Temperaturen (über 60°C und mehr), da sonst die Gefahr von Flüssigkeitsleckagen oder Explosionen besteht.

10. Wenn der Verbraucher mit einem Netzadapter aufgeladen wird, sollte sein Netzadapter in die Nennspannung und den Strom im Bereich von 5,0V⎓ 2,0A eingegeben werden, und es muss eine nationale obligatorische Sicherheitszer tifizierung erhalten, bevor es verwendet werden kann.

11. Dieses Produkt verwendet Lithium-Ionen-Batterien, die keine Speicherfunktion haben. Überladung oder Tiefentladung können die Lebensdauer des Produkts beeinträchtigen. Bitte laden Sie rechtzeitig auf und trennen Sie die Stromversorgung nach dem Laden. Wenn das Produkt längere Zeit (mehr als 3 Monate) nicht verwendet wird, laden Sie die Batterie bitte vollständig auf.

12. Sollte es während des Betriebs zu Rauchentwick lung, Feuer oder anderen Störungen kommen, schalten Sie das Gerät bitte sofort aus und bringen Sie es zu Ihrem Händler oder Hersteller zur Behandlung.

13. Biegen oder ziehen Sie das Netzkabel während des Ladevorgangs nicht, um schlechten Kontakt zu vermeiden.

Produktparameter

Marke: JisuLife
Produktname: Handheld Fan Life10
Produktmodell: Handheld Fan Life10
Eingang: 5,0V⎓ 2,0A
Batteriekapazität: 4000mAh (14,8Wh/3,7V)
Batterie: Lithium-Ionen-Batterie
Ladezeit: 2.5-3,5 Stunden
Betriebszeit: 3,5-22 Stunden (abhängig von verschiedenen Stufen/Nutzungsszenarien)
Produktgewicht: ca. 200g
Produktabmessungen: 58.5×60×155 mm

Verpackungsinhalt

Handheld Fan Life10 *1
USB-C-Ladekabel *1
Aufhängeband *1
Bedienungsanleitung *1

Der Inhalt dieses Handbuchs sowie die Spezifikationen des Produkts können ohne vorherige Ankündigung geändert werden.

Description de l'apparence

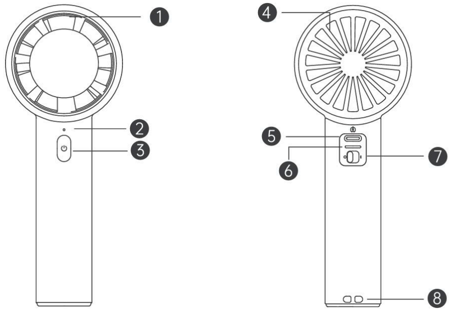

Hersteller: Shenzhen Jisu Technology Co., Ltd.
Produktionsadresse: Gebäude A301, Changjiangpu Second Road, Heao Community, Yuanshan Street, Longgang District, Shenzhen
Service-Telefonnummer: 400-011-8812
URL: www.jisulife.com

Sortie d'air — — — — — ❶
Voyant de niveau— — — ❷
Bouton de marche ou arrêt/niveau — — — ❸
Entrée d'air— — — — — ❹
Entrée de Type-C— — — ❺
Voyant de niveau de batterie — — — ❻
Commutateur à bascule— ❼
Trou pour sangle— — — ❽

Précautions Avant Utilisation

1. Veuillez vérifier si le produit et le câble d'alimentation sont endommagés. Assurez-vous qu'ils sont en bon état et suivez les instructions du manuel avant de les brancher.
2. Avant de charger le produit, veuillez vérifier si la tension de l'alimentation correspond à l'étiquette du produit.
3. Ne démontez pas, ne modifiez pas et ne réparez pas le produit vous-même pour éviter tout risque de choc électrique, d'incendie, etc.

En cas de réparation nécessaire, veuillez contacter le revendeur ou le service après-vente désigné par le fabricant.

Mode d'emploi

A.Utilisation du commutateur à bascule et commutation entre marche ou arrêt/niveau de vitesse

Commutateur à bascule

Pour allumer, basculez le commutateur vers la droite.
Pour éteindre, basculez-le vers la gauche.

Bouton de marche ou arrêt/niveau

Appuyez brièvement sur le bouton et le produit passe en boucle entre les niveaux de puissance du vent 1, 2, 3, 4, 5 et l'état éteint. Appuyez sur le bouton longuement pour éteindre dans n'importe quel niveau.

Conseils

1. Avant d'allumer le ventilateur, basculez le commutateur à bascule vers la droite pour alimenter le ventilateur.
2. Lors du stockage, il faut couper l'alimentation en basculant le commutateur à bascule vers la gauche pour éteindre le ventilateur, Évitez de l'allumer par erreur.

B. Description de l'état de voyant de niveau

Etat de voyant de niveau	Signification
Clignote une fois	Commutation entre niveaux
Clignote constamment	Alerte de batterie faible
Clignote 3 fois puis s'éteint	Impossible de démarrer en raison de batterie faible

C.Description de l'état de voyant de niveau de batterie

Opération / État	État de voyant de niveau de batterie
Connectez l'alimentation	Allumage progressif des quatre voyants et puis allumage constant pour affichage de la batterie actuelle pendant 5 secondes avant extinction. Allumage constant de quatre voyants indique un niveau de batterie de 75 à 100%.Allumage constant de trois voyants indique un niveau de batterie de 50 à 74%.Allumage constant de deux voyants indique un niveau de batterie de 25 à 49%.Allumage constant d'un voyant indique un niveau de batterie de 10 à 24%
Le ventilateur s'allume	Affichage du niveau actuel de la batterie et allumage constant
État éteint	Le voyant est éteint
Dans l'état éteint, appuyez deux fois sur le bouton	Le niveau actuel de batterie s'affiche et il s'éteint après 5 secondes
Alerte de batterie faible	1 voyant clignote en continu
Impossible de démarrer en raison de batterie faible	1 voyant clignote trois fois puis s'éteint
Charger	Lorsque le niveau de batterie est de 75 à 99 %, 3 voyants sont toujours allumés et 1 clignote lentement en continu ;Lorsque le niveau de batterie est de 50 à 74 %, 2 voyants sont toujours allumés et 1 clignote lentement en continu ;Lorsque le niveau de batterie est de 25 à 49 %, 1 voyant est toujours allumé et 1 clignote lentement en continu ;Lorsque le niveau de batterie est de 0 à 24 %, 1 voyant clignote lentement en continu
Complètement chargé	4 voyants sont toujours allumés

D. Nettoyage et entretien

1.Avant de nettoyer le produit, assurez-vous que l'alimentation est coupée.

2. Le capot du produit ne peut pas être retiré. Pour le nettoyer, utilisez un chiffon propre pour essuyer la surface du capot et les grilles d'entrée d'air.

3.Il est interdit d'utiliser de l'eau ou d'autres liquides pour nettoyer les composants électriques (comme le moteur, l'interrupteur d'alimentation, etc.).

4.Il est interdit de toucher l'alimentation et les composants électriques avec des mains ou un chiffon humides.

Retrait de la batterie

Avant de jeter le produit, il est nécessaire de retirer la batterie du produit. Avant de retirer la batterie, le produit doit être éteint. La batterie doit être éliminée de manière sécurisée conformément aux réglementations en vigueur du lieu de vente.

1. Soulever le capot avant du manche avec un outil.
2. Retirez la batterie et éliminez-la en toute sécurité conformément aux réglementations locales.

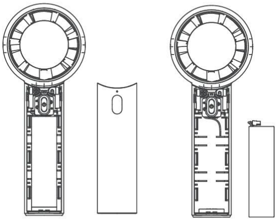

Précautions de sécurité

Pour assurer une utilisation en toute sécurité et éviter tout dommage corporel, blessure ou perte de propriété pour vous et les autres, veuillez respecter les précautions de sécurité suivantes. L'ignorance des avertissements de sécurité et une utilisation incorrecte peuvent entraîner des accidents.

01. Ce produit n'est pas un jouet pour enfants, veuillez vous assurer que les nourrissons et les jeunes enfants ne jouent pas avec ce produit comme un jouet. Pour les enfants de moins de 14 ans, veuillez l'utiliser sous la garde d'un tuteur.

02. Ce produit n'est pas destiné à être utilisé par les utilisateurs qui manquent de capacités physiques, perceptives et mentales, d'expérience ou de connaissances (y compris les enfants), à moins qu'il ne soit utilisé en toute sécurité sous la surveillance ou avec la connaissance de la personne responsable de leur sécurité.

03. Ne soufflez pas directement sur le corps humain pendant une longue période, en particulier sur les personnes âgées et les enfants, afin de ne pas causer d'inconfort physique.

04. Lors de l'utilisation, ne mettez pas vos doigts, des objets pointusou métalliques, etc. dans le produit, ce qui entraînera une défaillance du produit et un risque de choc électrique ou de blessure.

05. Lors de l'utilisation, il est interdit de brancher et de débrancher l'alimentation avec des mains mouillées, des serviettes mouillées, etc. pour éviter les chocs électriques.

06. Ce produit n'est pas imperméable, veuillez ne pas rincer le produit directement avec de l'eau ou l'utiliser dans la salle de bain, dans un endroit très humide ou pour stocker de l'eau. S' il y a de l'eau à la surface, veuillez l'essuyer à temps avant de l'utiliser. Il est interdit de le réutiliser après une immersion complète dans l'eau et une intrusion d'eau interne.

07. Veuillez ne pas couvrir la sortie et l'entrée d'air, par exemple en suspendant les vêtements, les serviettes, le tissu et d'autres articles, afin d'éviter de provoquer une défaillance du produit.

08.Il est interdit d'utiliser et de stocker dans des e nvironnements àd haute température (supérieure à 60 C) et dans des espacesu confinés, tels que les serres, les chantiers de construction, les.

09.Ne pas écraser, démonter ou laisser la batterie dans un environnement à haute température (60°C et plus) pendant une longue période, car cela pourrait entraîner un risque de fuite ou d'explosion.

10.Si le consommateur utilise un adaptateur secteur pour charger, la tension et le courant nominaux d'entrée de cet adaptateur secteur doivent être dans la plage de 5.0V⎓ 2.0A, et doivent être certifiés par les réglementations de sécurité obligatoires nationales avant de pouvoir être utilisés.

11.Ce produit utilise des batteries lithium-ion sans fonction de mémoire. La surcharge ou la décharge excessive peuvent affecter la durée de vie du produit. Veuillez charger à temps et débrancher la source d'alimentation après la charge. Si le produit n'est pas utilisé pendant une longue période (plus de 3 mois), veuillez le charger complètement.

12.S' il y a de la fumée, des incendies et d'autres défauts pendant l'utilisation, veuillez éteindre immédiatement le produit et cesser de l'utiliser, et l'envoyer au vendeur ou au fabricant pour le traitement. Ne démontez pas vous-même pour éviter tout danger.

13. Ne pliez pas ou ne tirez pas sur le cordon d'alimentation pendant la charge pour éviter un mauvais contact.

Paramètres du produit

Marque: JisuLife
Nom du produit: Handheld Fan Life10
Cellule : Batterie lithium-ion
Temps de charge: 2.5-3.5 heures
Temps de fonctionnement: 3.5-22 heures (selon les niveaux/les scénarios d'utilisation)
Poids du produit: environ 200g
Dimensions du produit: 58.5×60×155 mm

Accessoires d'emballage

Handheld Fan Life10 *1
Câble de charge USB-C *1
Corde de suspension *1
Manuel d'utilisation *1

Le contenu de ce manuel ainsi que les spécifications techniques du produit peuvent être modifiés sans préavis

Fabricant: Shenzhen Jisu Technology Co., Ltd.
Adresse de production: Bâtiment A301, No. 8 Changjiangpu
Second Road, Heao Community, Yuanshan Street, Longgang

Modèle du produit: Handheld Fan Life10
Entrée : 5.0V⎓ 2.0A
Capacité de la batterie: 4000mAh (14.8Wh/3.7V)

District, Shenzhen
Numéro de téléphone du service: 400-011-8812
URL: www.jisulife.com

Descrizione dell'aspetto

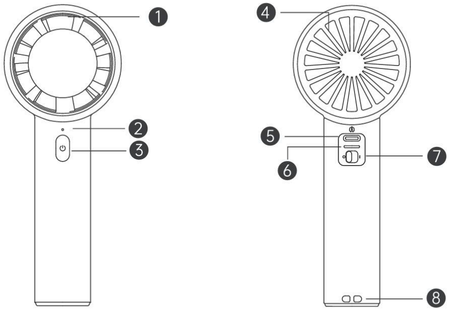

Uscita dell'aria — — — — ❶
Indicatore di livello— — — ❷
Interruttore/indicatore di livello — — ❸
Ingresso dell'aria— — — ❹
Porta di ingresso Type-C — ❺
Indicatore di carica— — — ❻
Interruttore a leva— — — ❼
Foro per il laccio — — — - ❽

Precauzioni Prima Dell'uso

1. Si prega di controllare se il prodotto e il cavo di alimentazione sono danneggiati, confermare che sono in buone condizioni e assemblare secondo le istruzioni prima di metterli sotto tensione.
2. Prima di caricare il prodotto, si prega di controllare se la tensione di alimentazione utilizzata corrisponde all'etichetta del prodotto.

3. Non smontare, modificare o riparare da soli per evitare scosse elettriche, ustioni o incendi. Per le riparazioni, si prega di rivolgersi al rivenditore o alla stazione di servizio designata dal produttore.

Modalità d'uso

A. Interruttore a leva per accensione/spegnimento e cambio di livello

Interruttore a leva

Spingere l'interruttore a destra per accendere, a sinistra per spegnere.

Interruttore/indicatore di livello

Premere brevemente il tasto per passare ciclicamente tra i livelli uno, due, tre, quattro, cinque e lo stato di spegnimento;Tenere premuto il tasto per spegnere il dispositivo a qualsiasi livello.

Suggerimenti

1. Prima di accendere il ventilatore, spingere l'interruttore a destra per attivare l'alimentazione del ventilatore.
2. Quando si ripone il ventilatore, spingere l'interruttore a sinistra per spegnere l'alimentazione e disattivare il ventilatore,evitando accensioni accidentali.

B. Descrizione dello stato dell'indicatore di livello

Stato indicatore di livello	Significato
Luce lampeggia una volta	Cambio di livello
Luce lampeggia continuamente	Avviso di batteria bassa
Luce lampeggia 3 volte e poi si spegne	Impossibile accendere per batteria scarica

C.Descrizione dello stato dell'indicatore di carica

Operazione/Stato	Stato dell'indicatore di carica
Alimentazione attivata	Le quattro spie si accendono gradualmente e poi restano accese per 5 secondi, mostrando la carica attuale, dopodiché si spengono.4 spie accese fisse indicano una carica del 75-100%.3 spie accese fisse indicano una carica del 50-74%.2 spie accese fisse indicano una carica del 25-49%.1 spia accesa fissa indica una carica del 10-24%.
Ventilatore acceso	Mostra la carica attuale, accesa fissa
Stato di spegnimento	Spia spenta
In stato di spegnimento, premere due volte il tasto	Mostra la carica attuale, si spegne dopo 5 secondi
Avviso di batteria bassa	1 spia lampeggiante continua
Impossibile accendere per batteria scarica	1 spia lampeggia tre volte e poi si spegne

D. Pulizia e manutenzione

1.Prima di pulire il prodotto, assicurarsi che l'alimentazione sia stata disconnessa.
2.La maschera del prodotto non può essere rimossa, per pulirla usare un panno pulito per pulire la superficie della griglia di ingresso dell'aria e la copertura del ventilatore.
3.E vietato pulire le parti elettriche (come il motore, l'interruttore di alimentazione, eco.) con acqua o altri liquidi.
4.E vietato toccare l'alimentazione e le parti elettriche commani o panni umidi.

Rimozione della batteria

Prima di smaltire il prodotto, è necessario rimuovere la batteria; prima di rimuovere la batteria, il prodotto deve essere spento; la batteria deve essere smaltita in modo sicuro secondo le leggi locali.

1. Usare uno strumento per rimuovere il pannello frontale della maniglia.
2. Rimuovi la batteria e disponila in modo sicuro conformemente alle normative locali.

Caricamento	Quando la carica è dal 75% al 99%, 3 spie sono accese fisse, 1 spia lampeggia lentamente. Quando la carica è dal 50% al 74%, 2 spie sono accese fisse, 1 spia lampeggia lentamente.Quando la carica è dal 25% al 49%, 1 spia è accesa fissa, 1 spia lampeggia lentamente.Quando la carica è dallo 0% al 24%, 1 spia lampeggia lentamente.
Batteria completamente carica	4 spie accese fisse

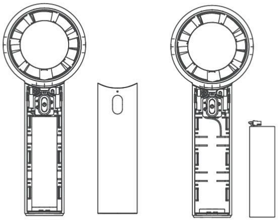

Precauzioni Di Sicurezza

Per garantire un uso sicuro, per evitare danni a voi stessi e ad altri, e per evitare perdite di proprietà, si prega di seguire le seguenti precauzioni di sicurezza. L'uso improprio ignorando gli avvisi di sicurezza potrebbe causare incidenti.

01.Questo prodotto non è un giocattolo per bambini, assicuratevi che ineonati e i bambini piccoli non lo usino come un giocattolo; i bambini sotto i 14 anni dovrebbero usarlo sotto la supervisione di un adulto.

02.Questo prodotto non è inteso per l'uso da parte di individui (inclusibambini) con capacità fisiche, percettive, mentali, esperienziali o cognitive insufficienti, a meno che non vengano usati in modo sicuro sotto la supervisione o la direzione di un individuo responsabile della loro sicurezza.

03.Non soffiare direttamente sul corpo per un lungo periodo di tempo, soprattutto su anziani e bambini, per evitare il disagio fisico.

04.Durante l'uso, non inserire dita, oggetti appuntiti o metallici, poiché potrebbe causare un malfunzionamento del prodotto e un rischio di scossa elettrica o di lesioni.

05.Durante l'uso, è vietato inserire o rimuovere l'alimentazione con le mani bagnate o con un panno bagnato, per evitare scosse elettriche.

06. Questo prodotto non è impermeabile, non lavare direttamente con acqua o usarlo in bagni o luoghi umidi con acqua accumulata. Se la superficie è bagnata, asciugare e poi provare ad accenderlo; se è completamente immerso nell'acqua o se l'acqua entra all'interno, è vietato usarlo di nuovo.

07. Si prega di non coprirel'uscita e l'ingresso dell'aria, ad esempio appendendo abiti, asciugamani, panni, ecc., per evitare guasti al prodotto.

08. È vietato utilizzare e immagazzinare in ambienti ad alta temperatura (superiore a 60°C) e in spazi ristretti, come serre, cantieri, stufe, locali auto esposti, ecc., che possono causare deformazioni plastiche, fiamme che si spostano con il vento, causando incendi, esplosioni di batterie e altri guasti e incidenti.

09. Si prega di non spremere, smontare la batteria o lasciare la batteria in un ambiente ad alta temperatura (60°C e oltre) per un lungo Per garantire un uso sicuro, per evitare danni a voi stessi e ad altri, e per evitare perdite di proprietà, si prega di seguire le seguenti precauzioni di sicurezza. L'uso improprio ignorando gli avvisi dia sicurezza potrebbe causare incidenti.

10. Se il consumatore utilizza l'adattatore di alimentazione per caricare, la tensione e la corrente nominali di ingresso dell'adattatore di alimentazione devono essere compresenell'intervallo di 5.0V⎓ 2.0A e devono essere utilizzate le norme di sicurezza obbligatorie nazionali.

11.Questo prodotto utilizza una batteria al litio, senza effetto memoria. La sovraccarica o la scarica eccessiva ridurrannoa la durata del prodotto. Si prega di caricarlo tempestiva mente e di scollegare la corrente una volta completamente carico. Se non utilizzato per un lungo periodo (più di 3 mesi), si prega di caricarlo completamente.

12. In caso di fumo, incendio e altri guasti durante l'uso, si prega di spegnere immediatamente l'alimentazione e interrompere l'uso e portarlo dal rivenditore o dal produttore per il trattamento. Non smontarlo da solo per evitare pericoli.

13. Durante la carica, evitare di piegare o tirare il cavo di alimentazione per evitare un cattivo contatto.

Specifiche del prodotto

Marca: JisuLife
Nome del prodotto: Handheld Fan Life10
Modello del prodotto: Handheld Fan Life10
Ingresso: 5.0V⎓ 2.0A
Capacità della batteria: 4000mAh (14.8Wh/3.7V)
Cellula: Batteria al litioTempo di carica: 2.5-3.5 ore
Durata del lavoro: 3.5-22 ore (a seconda della velocità/scenario d'uso)

Peso del prodotto: circa 200g
Dimensioni del prodotto: 58.5×60×155 mm

Accessori inclusi nella confezione

Handheld Fan Life10 *1
Cavo di ricarica USB-C *1
Corda appendibile *1
Manuale di istruzioni *1

Il contenuto di questo manuale e le specifiche tecniche del prodotto sono soggetti a modifiche senza preavviso.

Descripción de apariencia

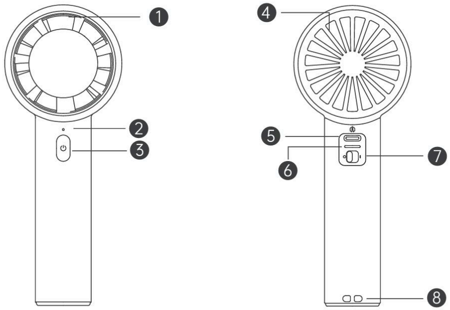

Produttore: Shenzhen Jisu Technology Co., Ltd.
Indirizzo di produzione: Edificio A301, No. 8 Changjiangpu Second Road, Heao Community, Yuanshan Street, distretto Longgang, Shenzhen
Numero di telefono del servizio: 400-011-8812
URL: www.jisulife.com

Salida de aire — — — — ❶
Indicador de marcha — — ❷
Interruptor/Botón de marcha ❸
Entrada de aire — — — — ❹
Entrada de Tipo-C — — — ❺
Indicador de batería — — ❻
Interruptor de palanca — — ❼
Agujero de cuerda — — — ❽

Precauciones Antes Del Uso

1. Por favor, verifique si el producto, el cable de alimentación están dañados, asegúrese de que estén intadctos y ensamble de acuerdo con las instrucciones antes de encenderlos.
2. Verifique si el voltaje de alimentación utilizado coincide con la etiqueta del producto antes de cargar el producto.
3. Por favor, no descomponga, transforme, repare en privado paraevitar la descarga eléctrica, el incendio y otros accidentes. Al reparar, consulte al vendedor o a las estaciones de servicio designadas por el fabricante para preguntar.

Método de uso

A. Uso de interruptor de palanca y encender y apagar/cambio de marchas

Interruptor de palanca

Mueve hacia la derecha para encender la alimentación y mueve hacia la izquierda para desconectar la alimentación.

Interruptor/Botón de marcha

Presione brevemente el botón, el producto se puede cambiar en el primer, segundo, tercero, cuarto, quinto estado de viento y apagarse a su vez;Mantenga presionado el botón para apagar en cualquier marcha.

Consejos cálidos

1. Antes de encender el ventilador, mueva el interruptor hacia la derecha para encenderlo.
2. Al almacenar, debe apagar la alimentación girando el interruptor de palanca hacia la izquierda para que el ventilador esté en estado de apagado y evitar tocar accidentalmente el encendido.

B. Speed Indicator Status Description

Estado del indicador de marcha	Significado
Parpadea una vez	Cambio de marchas
Parpadea constantemente	Alerta de batería baja
Parpadea 3 veces y luego se apaga	No se puede arrancar debido a la falta de energía

C. Descripción del estado del indicador de batería

Operación /Estado	Estado del indicador de batería
Conectar la fuente de alimentación	Encienda gradualmente los cuatro indicadores y y luego apáguelos después de muestre el nivel de batería actual durante 5 segundos 4 indicadores están siempre encendidos, lo que indica que el nivel de batería es 75-100%. 3 indicadores están siempre encendidos, lo que indica que el nivel de la batería es 50-74%. 2 indicadores están siempre encendidos, lo que indica que el nivel de la batería es 25-49%. 1 indicadores están siempre encendidos, lo que indica que el nivel de la batería es 10-24%.
Arranque del ventilador	Muestra el nivel de batería actual y siempre está encendido
Estado de apagado	El indicador está apagado
En el estado de apagado, haga doble clic en el botón	Se muestra el nivel de batería actual y se apagará después de 5 segundos
Alerta de batería baja	1 indicador parpadea continuamente
No se puede arrancar debido a la falta de batería	1 indicador parpadea tres veces y luego se apaga
Cargar	Cuando la batería está al 75-99%, 3 indicadores están siempre encendidos y 1 parpadea lentamente continuamente;Cuando la batería está al 50-74%, 2 indicadores están siempre encendidos y 1 parpadea lentamente continuamente;Cuando la batería está al 25-49%, 1 indicador está siempre encendidos y 1 parpadea lentamente continuamente;Cuando la batería está al 0-24%, 1 indicador parpadea lentamente continuamente
Completamente cargado	4 indicadores están siempre encendidos

D. Limpieza y mantenimiento

1. Antes de limpiar el producto, asegúrese de que la alimentación esté desconectada.

2.La mascarilla del producto no se puede quitar, y la superficie de la campana del ventilador y la rejilla de la entrada de aire se pueden limpiar con un paño limpio durante la limpieza.

3.Está prohibido usar agua u otros líquidos para limpiar las partes eléctricas (como el motor, el interruptor de encendido, etc.).

4.Está prohibido tocar el suministro de energía y los componentes eléctricos con las manos o un paño húmedo.

Extracción de la batería

Antes de desechar el producto, es necesario extraer la batería del producto; antes de extraer la batería, el producto debe tener la alimentación apagada; la batería debe desecharse de maneraa segura de acuérdo con las regulaciones locales de venta.

1.Haga palanca en la carcasa delantera del mango con la herramienta.

2.Retire la batería y deséchela de manera segura de acuerdo con las regulaciones locales.

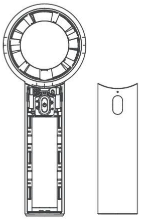

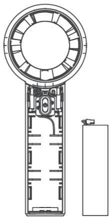

Precauciones De Seguridad

Para garantizar la seguridad del uso y evitar lesiones y daños a la propiedad para usted y otros, siga las siguientes precáuciones de seguridad; El uso incorrecto sin cumplir con las advertencias de seguridad pueden causa accidentes.

01. Este producto no es un juguete para niños, asegúrese de que los bebés y los niños pequeños no jueguen este producto como jugueté; Niños menores de 14 años, por favor use bajo el cuidado del tutor.

02.Este producto no está destinado a ser utilizado por usuarios con capacidad física, perceptiva, mental, experiencia o conocimientos insuficientes (incluidos niños) a menos que sean utilizados de manera segura bajo la custodia o el conocimiento de las personas responsables de su seguridad.

03.No sople directamente al cuerpo humano durante mucho tiempo, especialmente los ancianos y los niños, para no causar incomodidad física.

04.Al usarlo, no coloque los dedos, objetos afilados y objetos metálicos, etc., lo que provocará fállas en el productó y el riesgo de descargas eléctricas, y lesiones.

05. Al usarlo, está prohibido enchufar y desconectar la fuente de alimentación con manos mojadas, toallas mojadas, etc. para evitar descargas eléctricas.

06. Este producto no es impermeable, por favor no enjuague el producto directamente con agua o use en el baño, donde la humedad es pesada, y hay almacenamiento de agua paraa usar; Cuando haya agua en la superficie, por favor séquela a tiempo y luego intente encenderlo. Después de remojar completamente el agua y entrar en el interior, se prohíbe volver a usarlo.

07. No cubra la salida de aire y la entrada de aire, como ropa,a toallas, tela y otros artículós, para evitar fallas en el producto.

08. Se prohibe el uso y almacenamiento en ambientes de alta temperatura (por encima de 60 C) y espacios cerrados, como invernaderos, obras de construcción, estufas, salas de automóviles expuestas al sol y otros ambientes, que pueden

causar deformaciones plásticás, incendios causados por llamasa dispersas con el viento, y las fallas y accidentes como incendios y explosiones de baterías.

9. No apriete, desmantele la batería ni coloque la batería en una ambiente de alta temperatura (60°C o superior), de lo contrario, puede haber un riesgo de fugas de líquido o de explosión.

10. Si los consumidores usan el adaptador de alimentación paraa cargar, el voltaje y la corriente nominales de entrada del adaptador de alimentación debe estar dentro del rango de 5,0V⎓ 2,0A, y solo se puede usar con la certificación de regulaciones nacionales de seguridad obligatoria.

11. Este producto utiliza baterías de iones de litio sin función de memoria. La sobrecarga o la descarga excesiva pueden afectara la vida útil del producto. Por favor, cargue a tiempo ydesconecte la fuente de alimentación después de la carga. Si el producto no se utiliza durante mucho tiempo (más de 3 meses), cárguelo completamente.

12. Si hay humo, incendios y otras fallas durante el uso, apague inmediatamente la fuente de alimentación para dejar de usarla y envíela al distribuidor o a la fábrica de producción para sua tratamiento, no la desmonte y la instale por sí mismà para evitar el peligro.

13. No doble ni tire del cable de alimentación durante el uso para evitar un mal contacto.

Información del producto

Marca: JisuLife

Nombre del producto: Handheld Fan Life10

Modelo del producto: Handheld Fan Life10

Entrada: 5.0V⎓ 2.0A

Capacidad de la batería: 4000mAh (14.8Wh / 3.7V)

Núcleo: Batería li-ion

Tiempo de carga: 2.5-3.5h

Tiempo de trabajo: 3.5-22h (depende de diferentes escenarios de marcha/uso)

Peso del producto: sobre 200g

Dimensiones del producto: 58.5×60×155 mm

Accesorios para productos

Handheld Fan Life10 *1
Cable de carga USB-C *1
Con cuerda *1
Manual de instrucciones *1

La información y las especificaciones técnicas en este manual están sujetas a cambios sin previo aviso.

Fabricante: Shenzhen Jisu Technology Co., Ltd.
Dirección de producción: Bloque A, Habitación 301, No. 8 Changjiangpu Second Road, Comunidad Heao, Calle Yuan Shan, Distrito Longgang, Shenzhen
Número de teléfono de servicio: 400-011-8812
URL: www.jisulife.com