QUICK START GUIDE

harman/kardon by HARMAN

AURA STUDIO 4

WHAT'S IN THE BOX

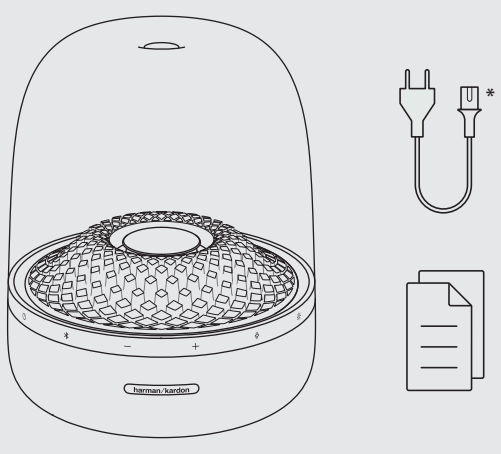

*Power cord quantity and plug type vary by regions.

POWER ON/OFF

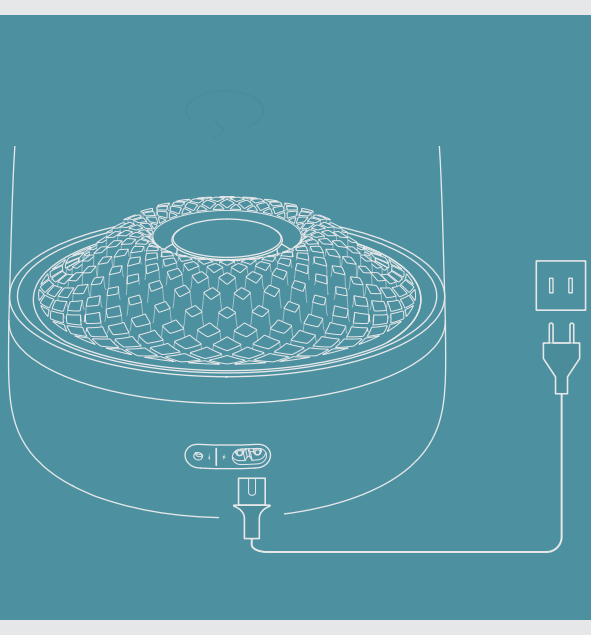

Press ⏻ to switch on.

BLUETOOTH PAIRING

1. SETTINGS
Bluetooth

2. DEVICES
HK Aura Studio 4 Connected

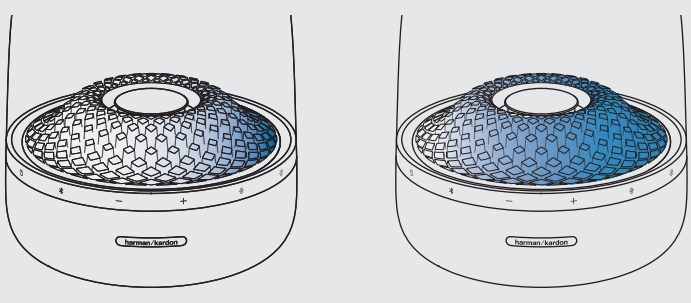

Connecting

Connected

MUSIC STREAMING

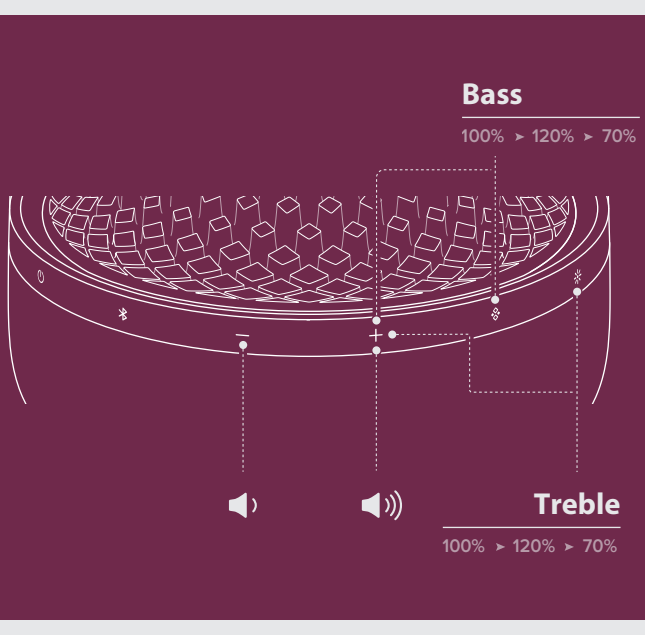

MULTI-POINT CONNECTION

1.

2. SETTINGS
Bluetooth

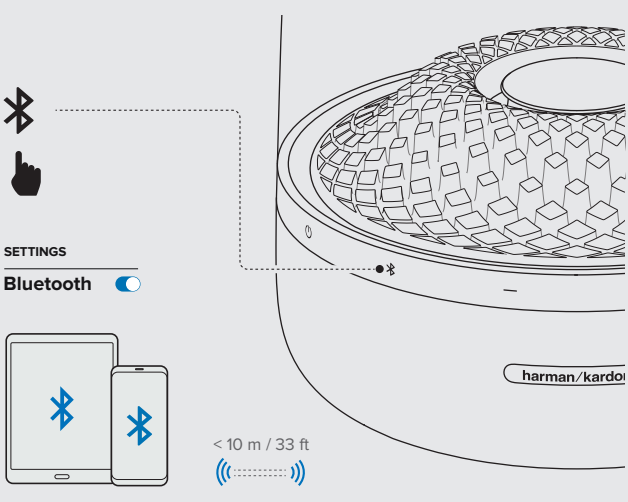

Music playback pauses on the current connected device when you start music playback on a second connected device.

MUSIC PLAYBACK THROUGH AN AUDIO CABLE

1.

2.

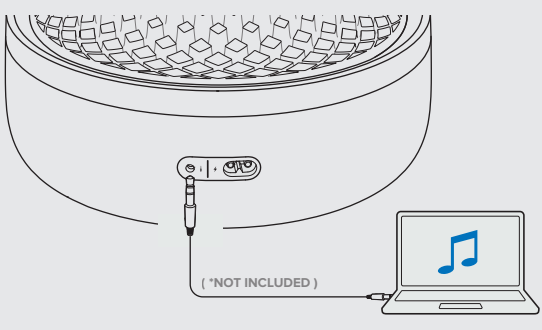

To play music through the audio cable, ensure that no music plays through Bluetooth at the same time.

LIGHTING EFFECT

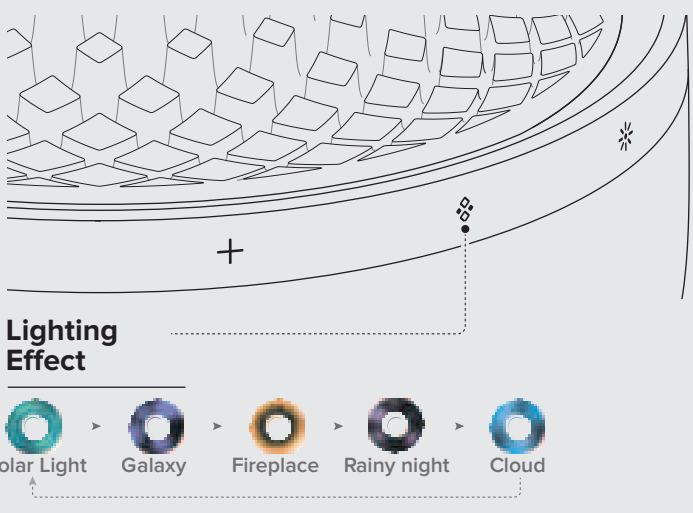

Press ⟐ to toggle 5 lighting patterns. Start music playback and the lighting will sync with your music.

BRIGHTNESS

AUTO STANDBY

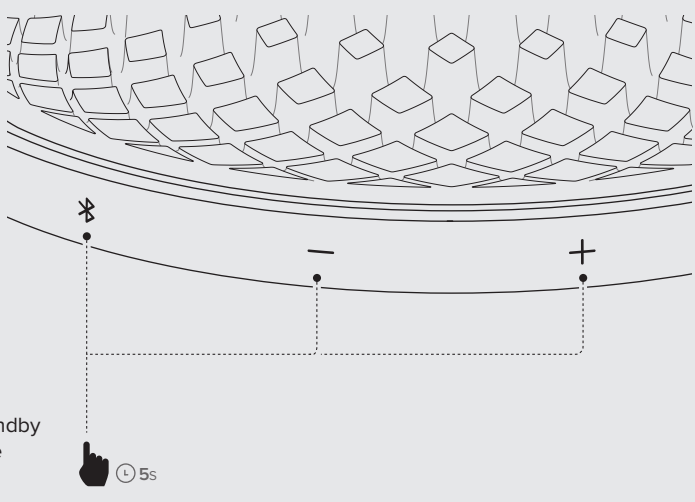

The speaker switches to standby automatically after 20 minutes of inactivity. To disable the auto standby feature, press +, − and ✱ for more than 5 seconds.

TECH SPEC

- **Bluetooth version:** 4.2
- **Support:** A2DP 1.3, AVRCP 1.6
- **Transducers:** 40 mm x 6 pcs (Mid-high range); 130 mm x 1 pc (Subwoofer)
- **Rated power:** 2 x 15 W RMS + 1 x 100 W RMS
- **Frequency response:** 45 Hz – 20 kHz (-6 dB)
- **Signal to noise ratio:** 80 dB at 15 W (Mid-high range); 80 dB at 100 W (Subwoofer)
- **Power supply:** 100 – 240 V ~ 50/60 Hz
- **Bluetooth transmitter power:** ≤ 7 dBm
- **Bluetooth transmitter frequency range:** 2.400 – 2.4835 GHz
- **Bluetooth transmitter modulation:** GFSK, π/4 DQPSK, 8DPSK
- **Dimension (H x W x D):** 284 x 233 x 233 mm / 11.2" x 9.2" x 9.2"
- **Weight:** 3.6 kg (7.9 lb)

FR

CONTENU DE LA BOÎTE
* Le nombre de cordons secteur et les types des prises varient selon les régions.

MARCHE/ARRÊT
Appuyez sur ⏻ pour l'allumer.

JUMELAGE BLUETOOTH
Connexion I Connectée

DIFFUSION DE MUSIQUE
Graves I Aigus

CONNEXION MULTIPOINT
La lecture de la musique est suspendue sur l'appareil actuellement connecté lorsque vous la démarrez sur un deuxième appareil connecté.

LECTURE DE MUSIQUE VIA UN CÂBLE AUDIO
Le Bluetooth ne doit pas être utilisé pour pouvoir écouter de la musique via le câble audio.
(* non incluse)

EFFET LUMINEUX
Appuyez sur ⟐ pour parcourir les 5 motifs d'éclairage. Démarrez la lecture de la musique, l'éclairage se synchronise avec votre musique.

LUMINOSITÉ
Niveau de luminosité

VEILLE AUTO
L'enceinte se met automatiquement en veille après 20 minutes d'inactivité. Appuyez sur +, − et ✱ pendant plus de 5 secondes pour désactiver la fonction de veille automatique.

SPÉC. TECHNIQUES
- Version Bluetooth : 4.2
- Support : A2DP 1.3, AVRCP 1.6
- Transducteurs : 6 x 40 mm (plage médiums-aigus) ; 1 x 130 mm (basses fréquences)
- Puissance nominale : 2 x 15 W RMS + 1 x 100 W RMS
- Réponse en fréquence : 45 Hz – 20 kHz (-6 dB)
- Rapport signal sur bruit : 80 dB à 15 W (plage médiums-aigus) ; 80 dB à 100 W (basses fréquences)
- Alimentation électrique : 100 – 240 V~, 50/60 Hz
- Puissance de l'émetteur Bluetooth : ≤ 7 dBm
- Bande de fréquences de l'émetteur Bluetooth : 2,400 - 2,4835 GHz
- Modulation de l'émetteur Bluetooth : GFSK, π/4 DQPSK, 8DPSK
- Dimensions (H x L x P) : 284 x 233 x 233 mm / 11,2" x 9,2" x 9,2"
- Poids : 7,9 lb (3,6 kg)

DA

HVAD ER DER I ÆSKEN
* Antal og type af strømkabler og stik kan variere afhængig af regionen.

TÆND/SLUK
Tryk på ⏻ for at tænde.

PARRING MED BLUETOOTH
Forbindelse I Forbundet

STREAMING AF MUSIK
Bas I Diskant

FLERPUNKTSFORBINDELSE
Musikafspilningen afbrydes midlertidigt på den aktuelt tilsluttede enhed, når du starter musikafspilning på en anden tilsluttet enhed.

MUSIKAFSPILNING VIA ET LYDKABEL
Hvis du vil afspille musik via lydkablet, skal du sikre, at der ikke afspilles musik via Bluetooth på samme tid.
(* ikke inkluderet)

LYSEFFEKT
Tryk på ⟐ for at skifte mellem 5 belysningsmønstre. Start musikafspilning, og belysningen synkroniseres med din musik.

LYSSTYRKE
Lysstyrkeniveau

AUTOMATISK STANDBY
Højttaleren skifter automatisk til standby-tilstand efter 20 minutters inaktivitet. For at deaktivere den automatiske standby-funktion skal du trykke på +, − og ✱ i mere end 5 sekunder.

SPECIFIKATIONER
- Bluetooth-version: 4.2
- Understøttelse: A2DP 1.3, AVRCP 1.6
- Transducere: 40 mm x 6 stk. (mellemtone/diskant); 130 mm x 1 stk. (subwoofer)
- Nominel effekt: 2 x 15 W RMS + 1 x 100 W RMS
- Frekvensområde: 45 Hz – 20 kHz (-6 dB)
- Signal til støj-forhold: 80 dB ved 15 W (mellemtone/diskant); 80 dB ved 100 W (subwoofer)
- Strømforsyning: 100 – 240 V ~ 50/60 Hz
- Bluetooth-sendeeffekt: ≤ 7 dBm
- Frekvensområde for Bluetooth-transmitter: 2,400-2,4835 GHz
- Bluetooth-sendemodulation: GFSK, π/4 DQPSK, 8DPSK
- Mål (H x B x D): 284 x 233 x 233 mm (11,2" x 9,2" x 9,2")
- Vægt: 3,6 kg (7,9 lb)